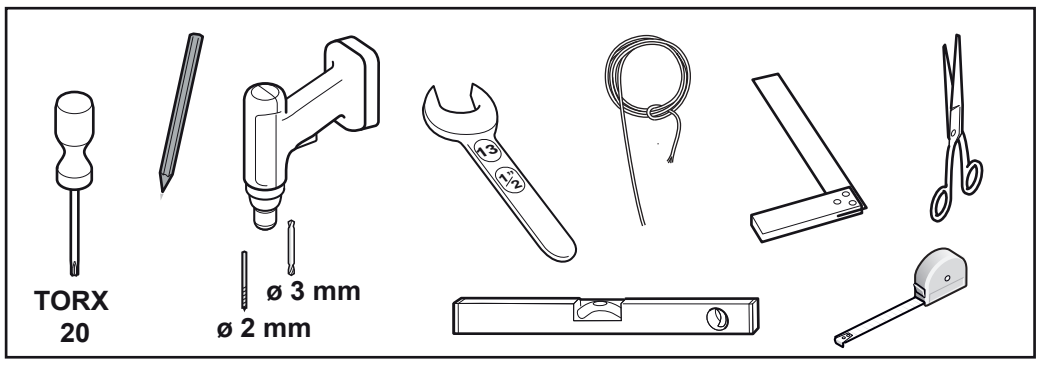

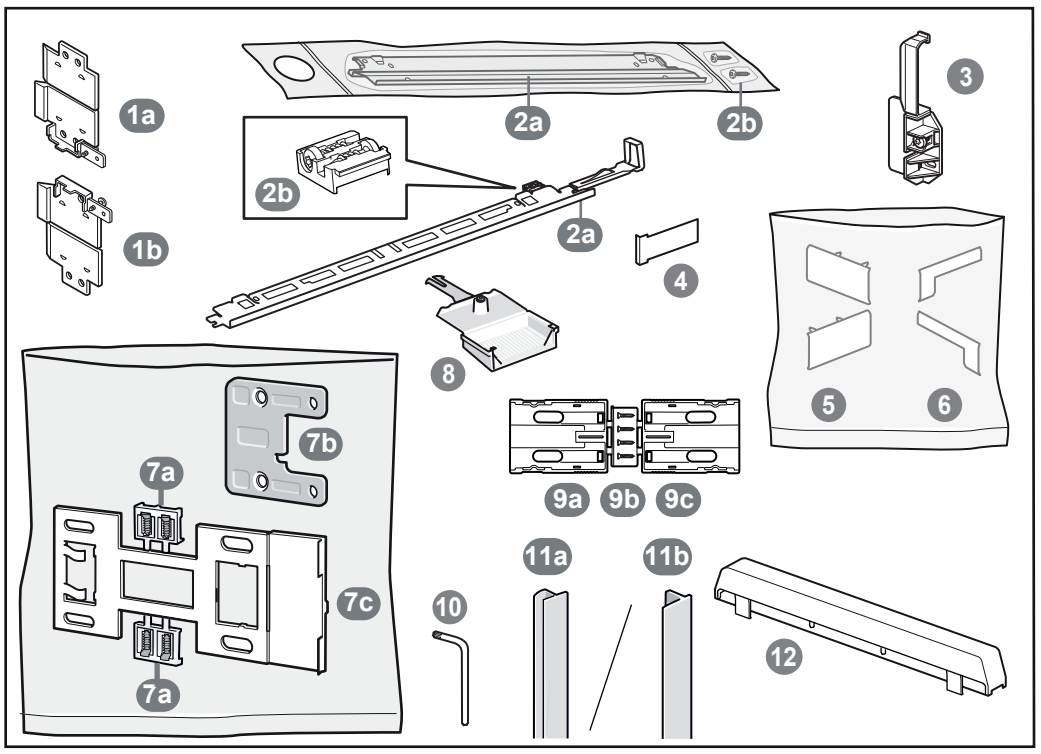

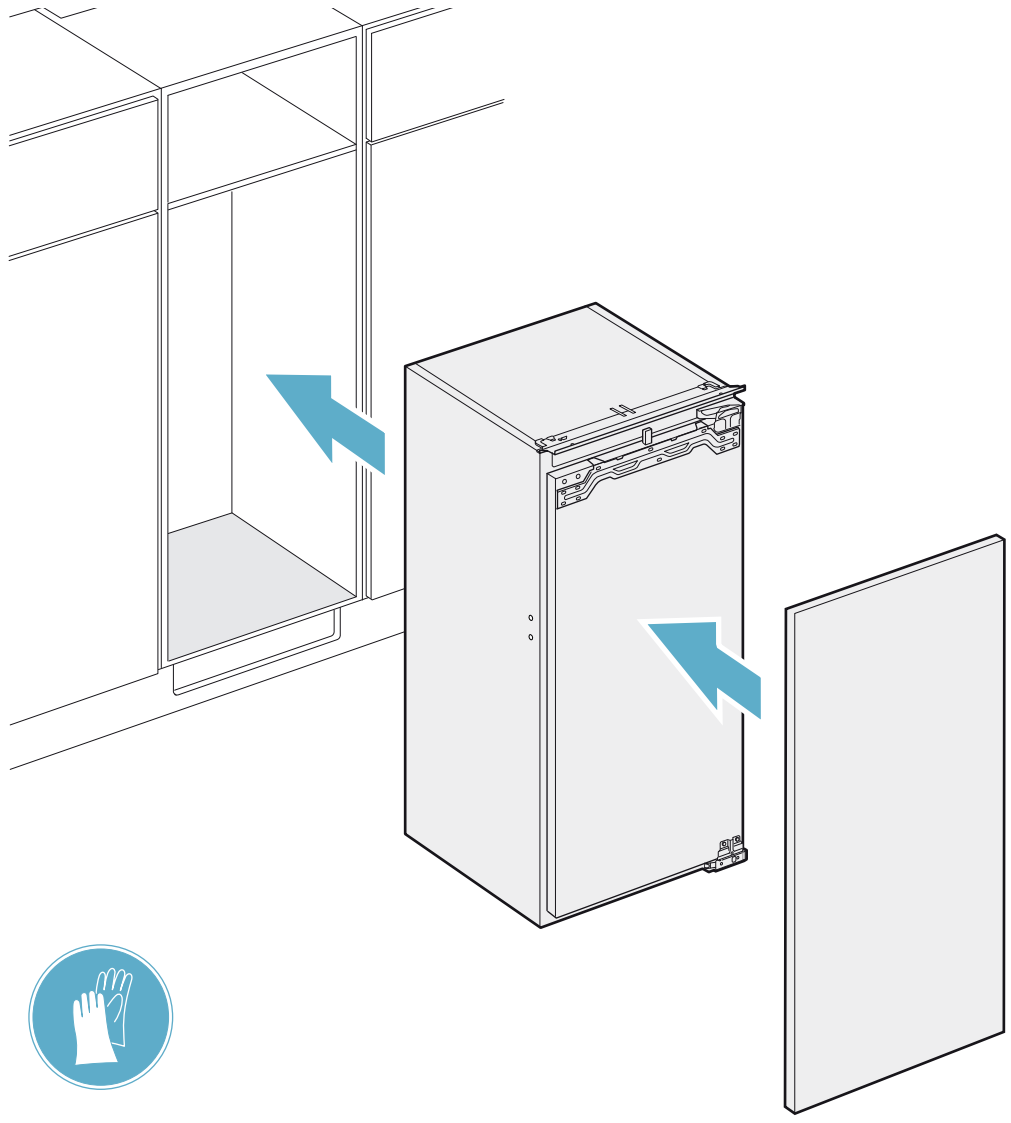

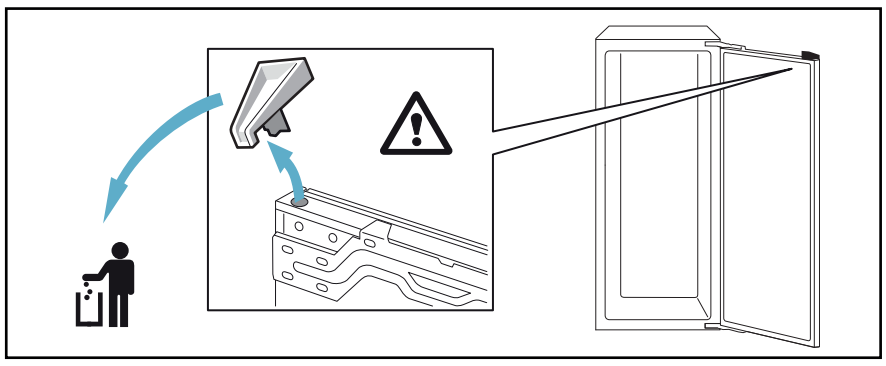

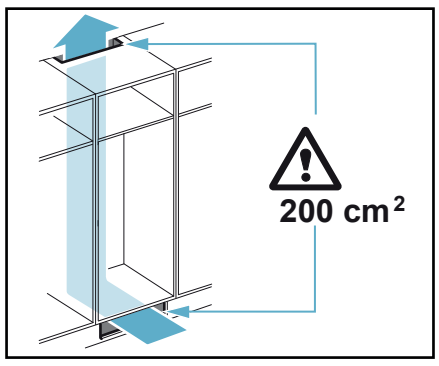

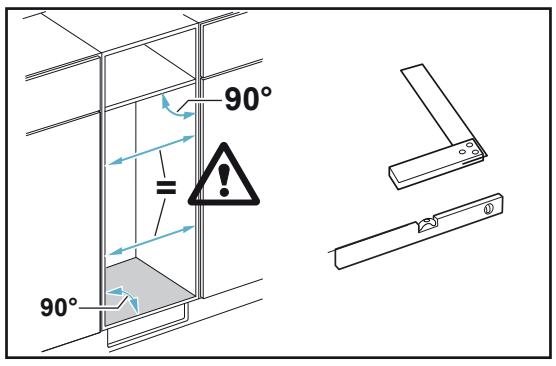

8001221581 (0105)

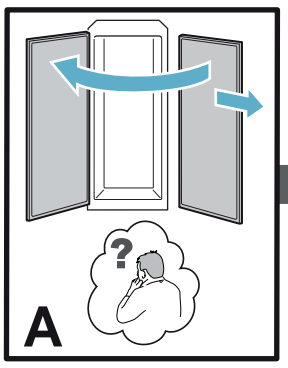

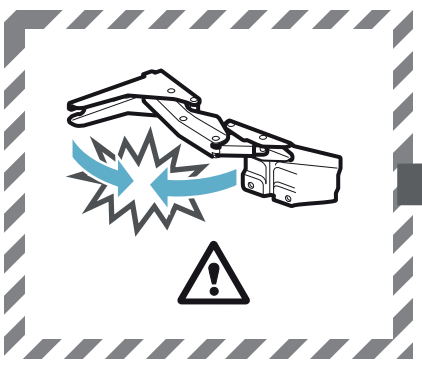

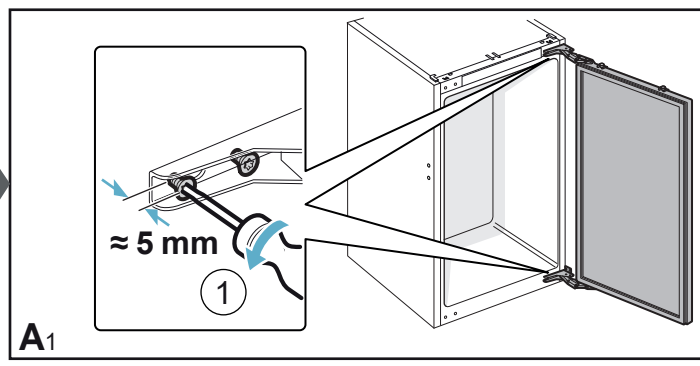

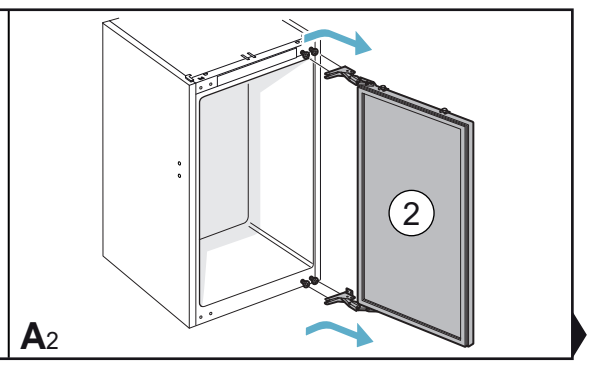

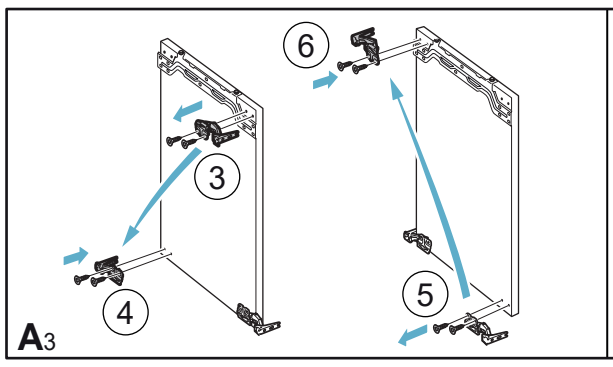

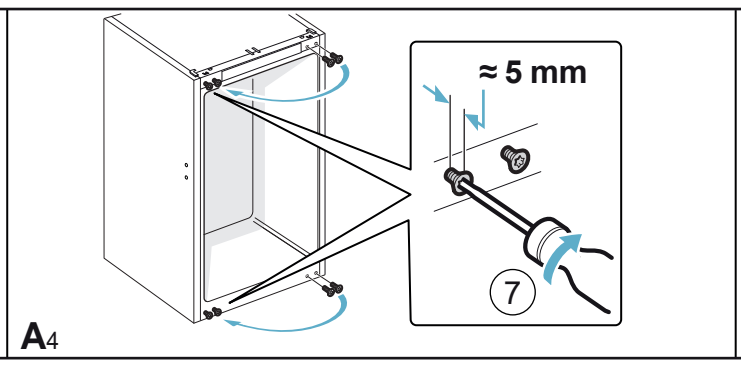

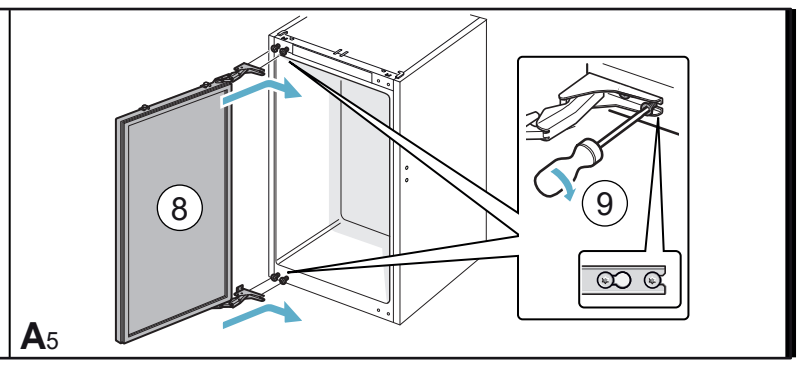

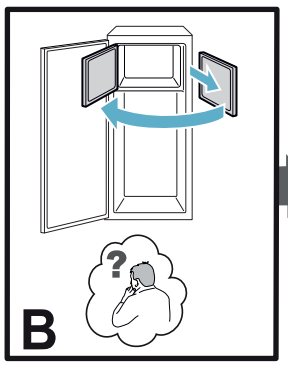

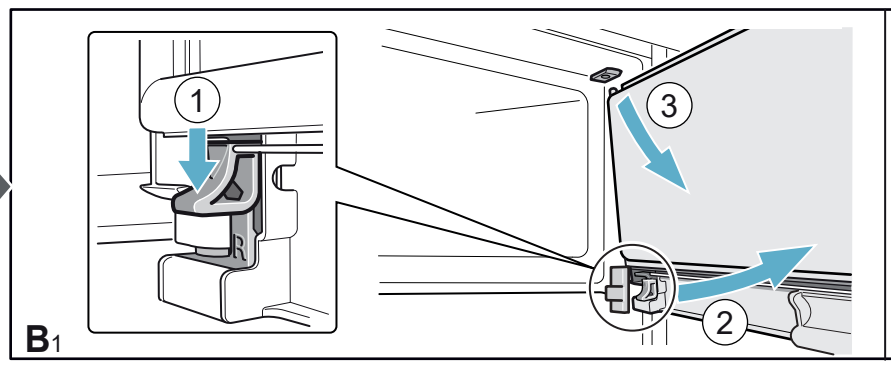

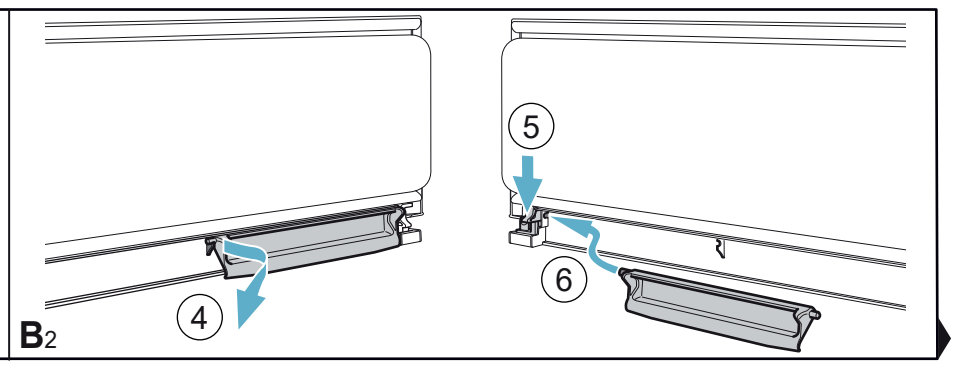

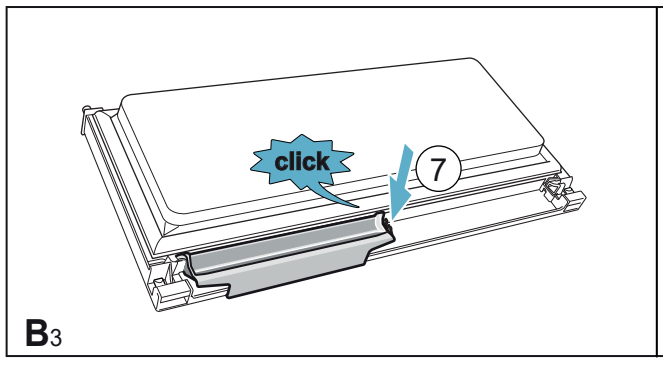

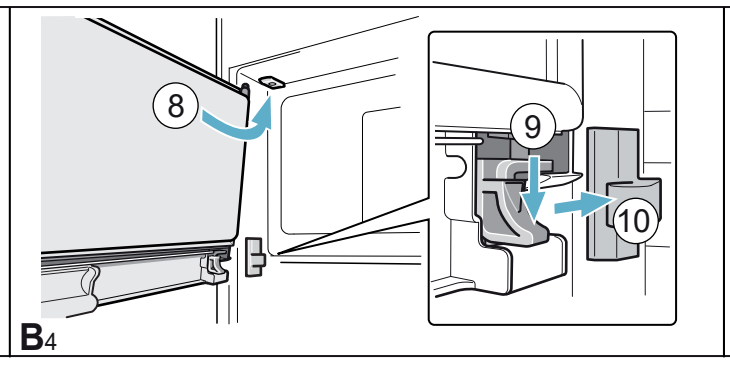

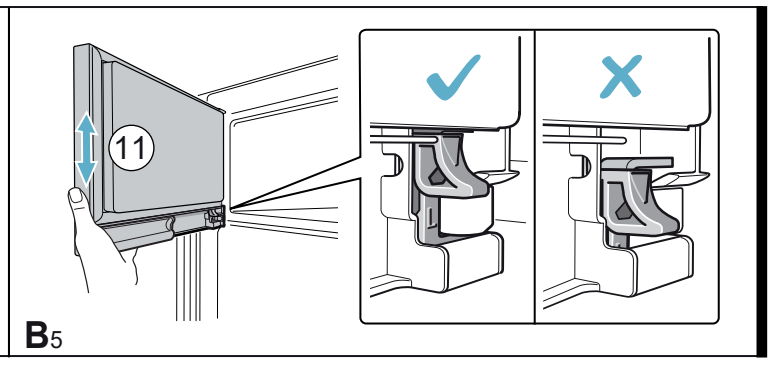

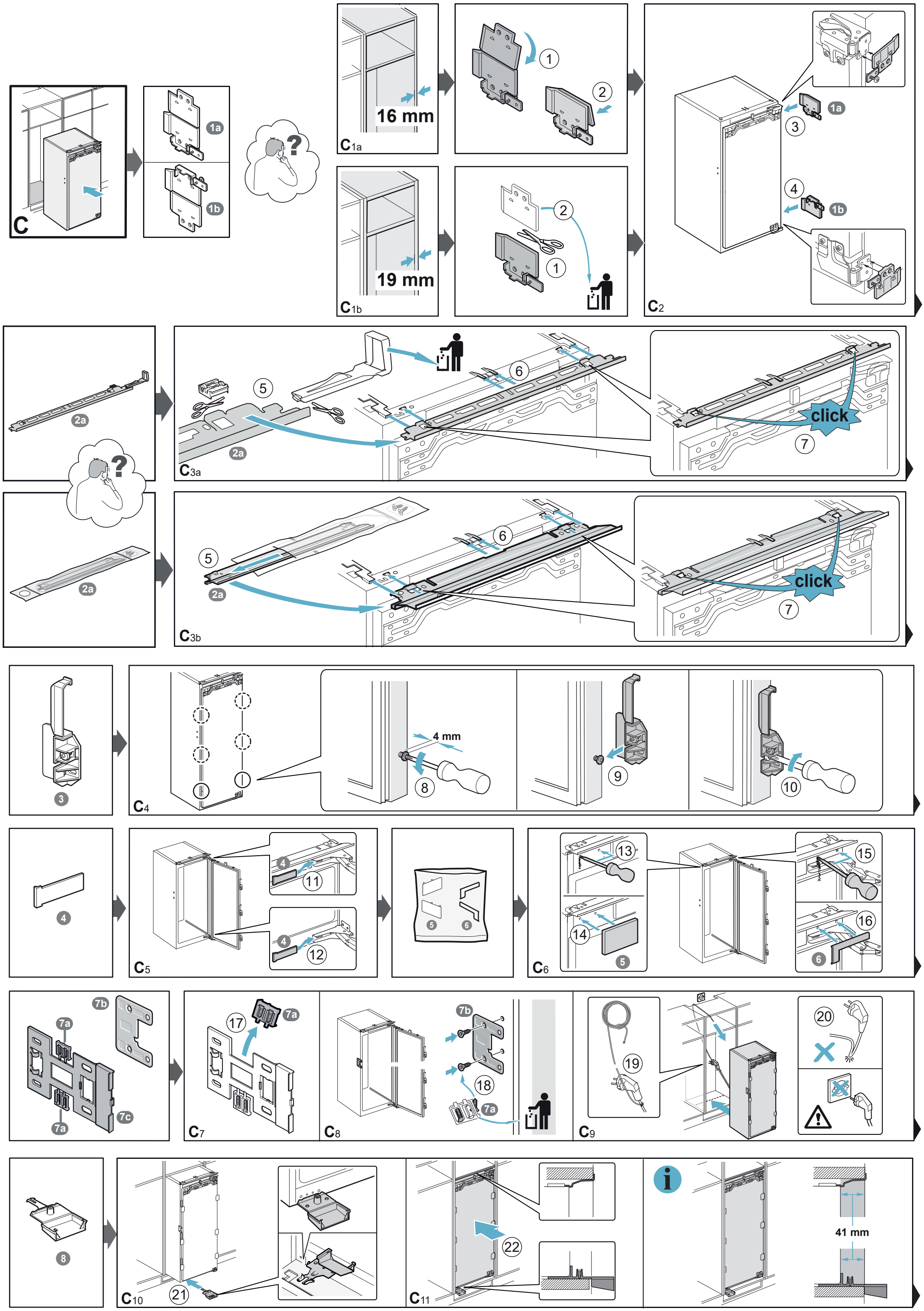
C
1a
1b
16 mm
C1a
19 mm
C1b
C2
click
C3a
C3b
4 mm
C4
C5
C6
C7
C8
C9
C10
C11
41 mm

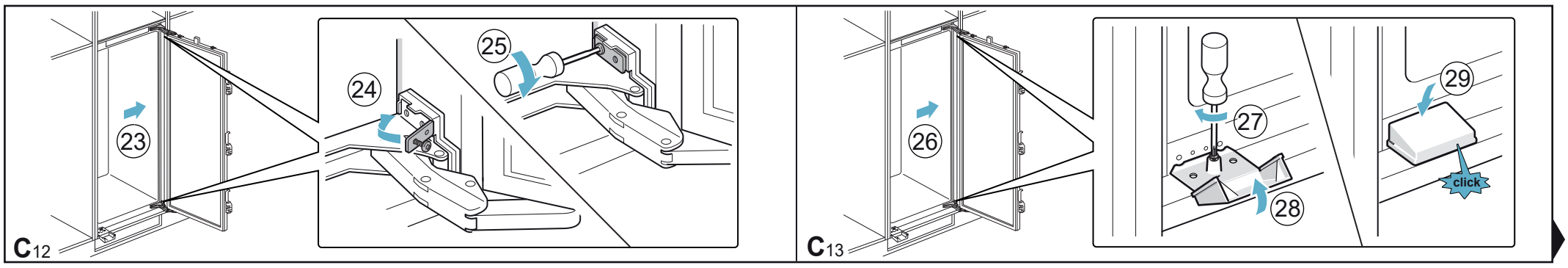
23
24
25
C12
26
27
28
29
click
C13

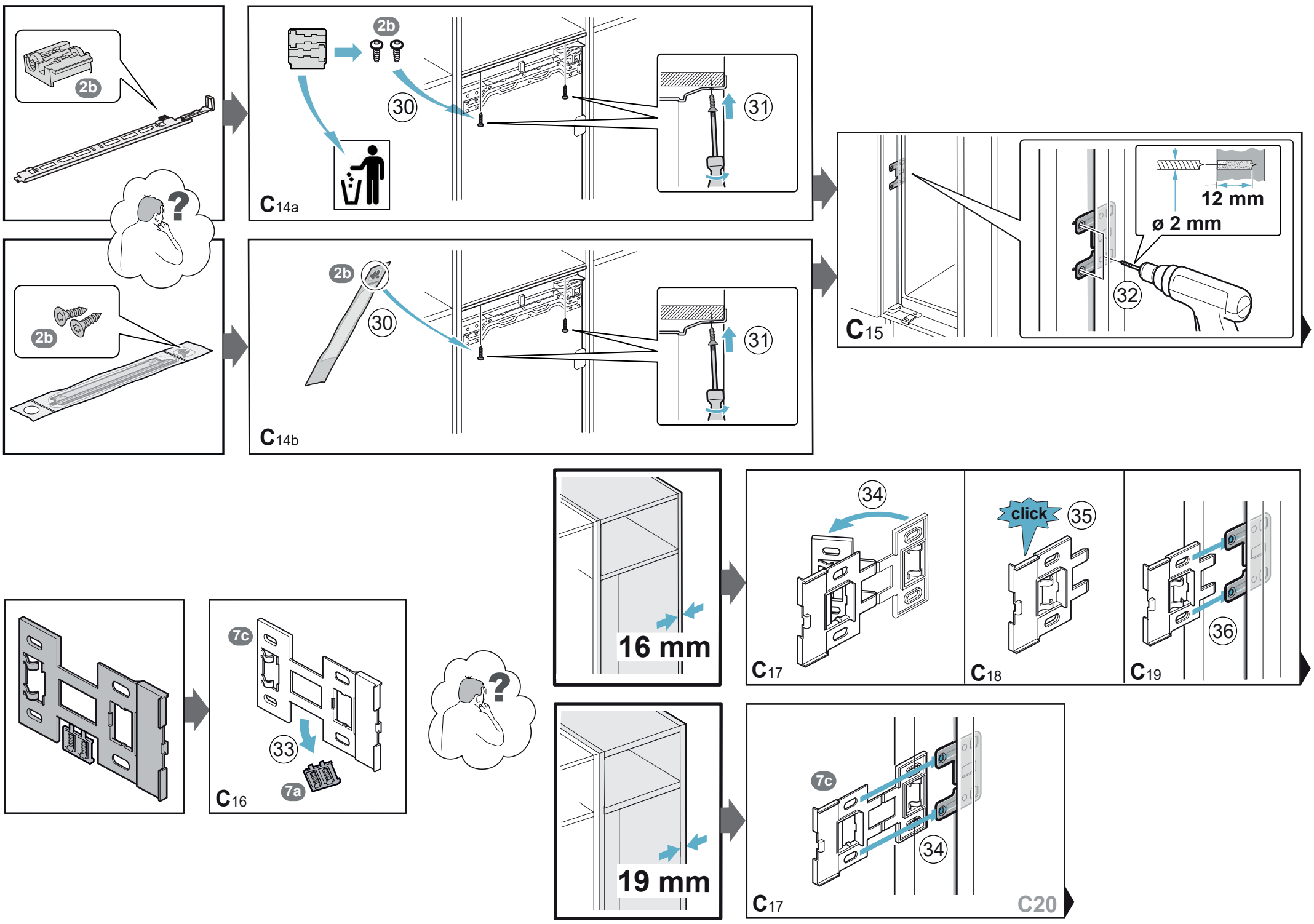
2b
2b
2b
30
31
C14a
2b
30
31
C14b
12 mm
ø 2 mm
32
C15
16 mm
34
C17
click
35
C18
36
C19
19 mm
7c
34
C17
C20
7c
33
7a
C16

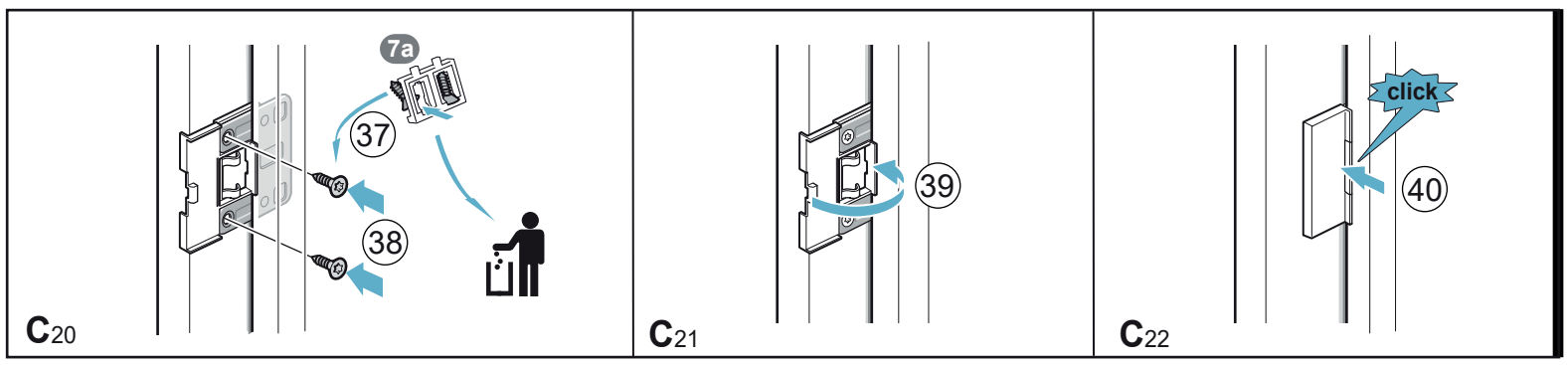
7a
37
38
C20
39
C21
click
40
C22

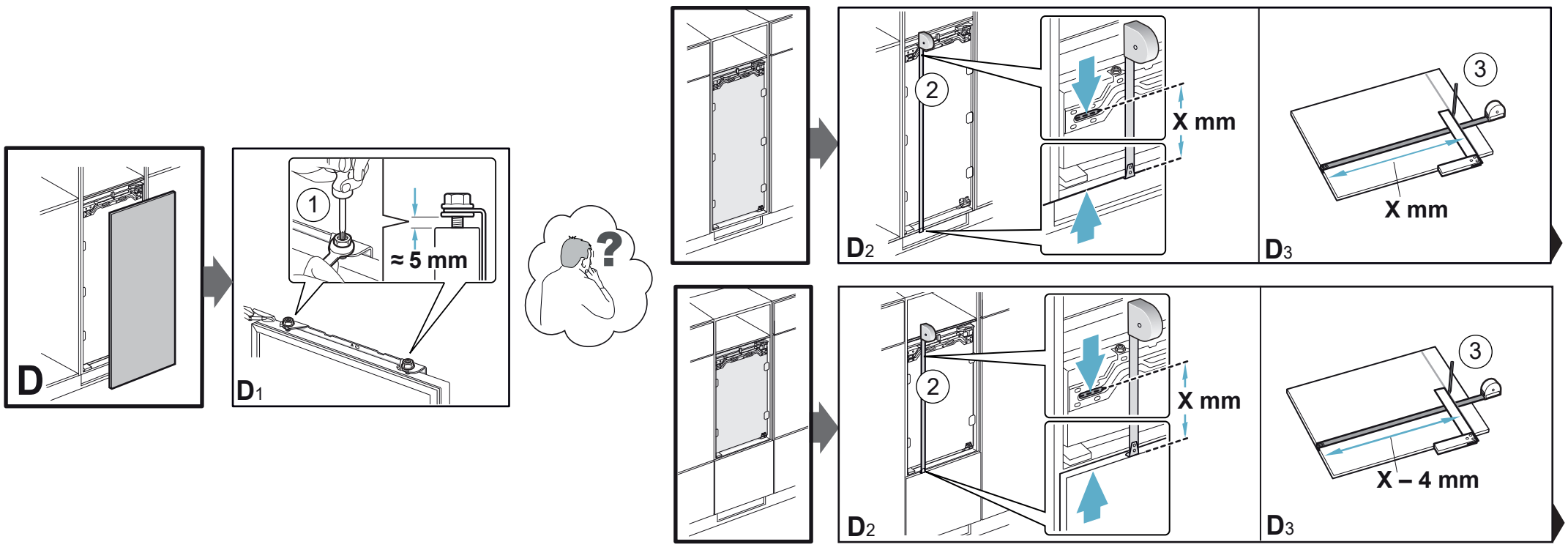
D
1
≈ 5 mm
D1
2
X mm
D2
3
X mm
D3
2
X mm
D2
3
X – 4 mm
D3

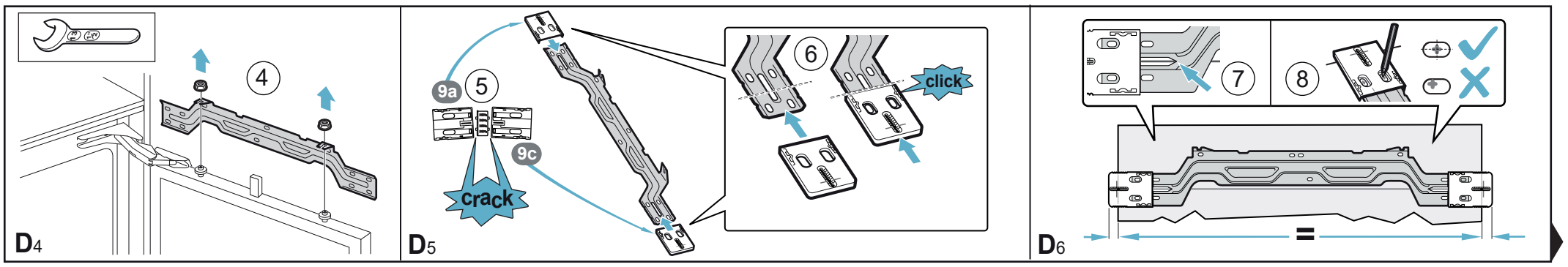
D4
4
D5
9a
5
9c
crack
6
click
D6
7
8
=

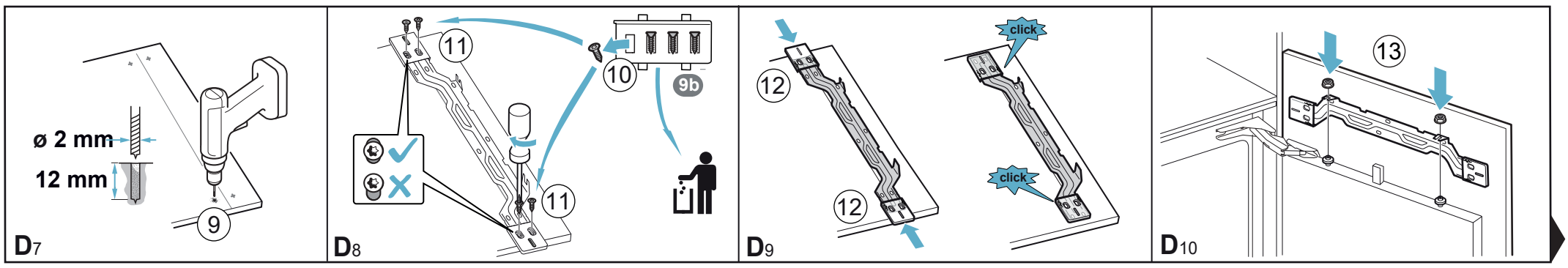
D7
ø 2 mm
12 mm
9
D8
11
10
9b
11
D9
12
click
12
click
D10
13

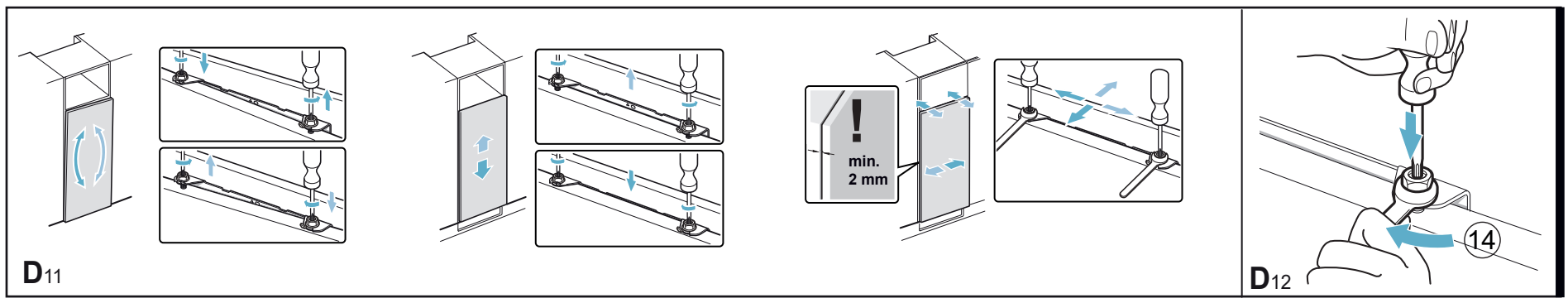
D11
!
min.
2 mm
D12
14

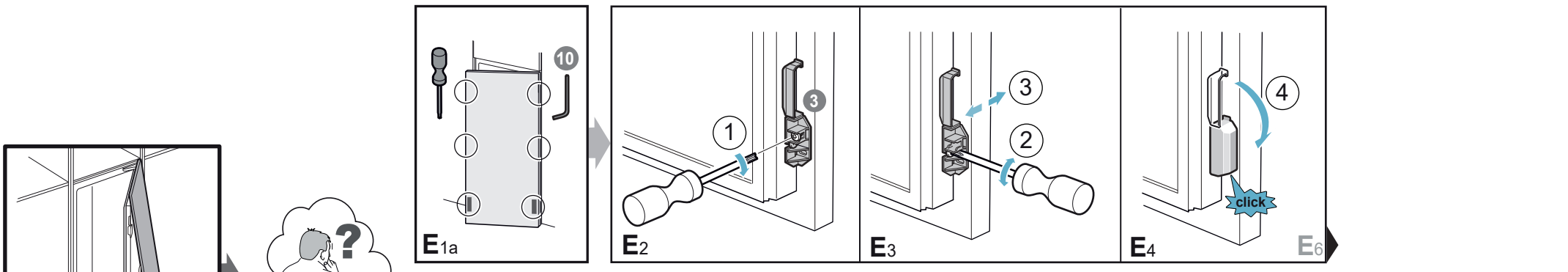
E
?
E1a
10
E2
1
3
E3
3
2
E4
4
click
E6
E1b
10
E2
1
=
=
8,5 mm
E3
2
ø 3 mm
E4
3
E5
4
3

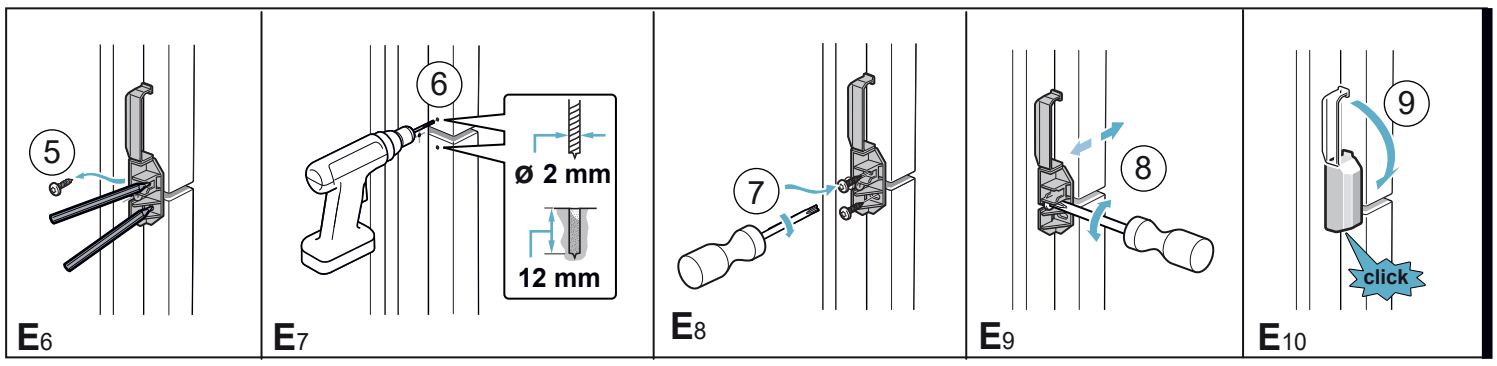
E6
5
E7
6
ø 2 mm
12 mm
E8
7
E9
8
E10
9
click

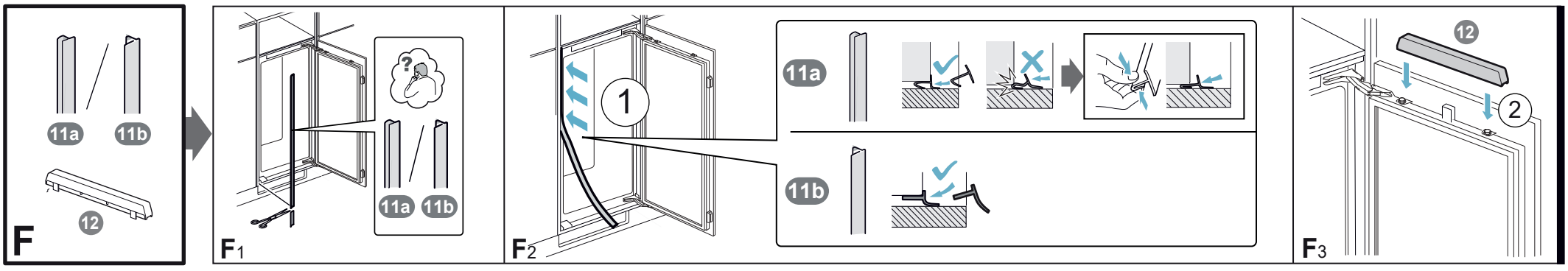
F
11a
11b
12
F1
?
11a
11b
F2
1
11a
11b
F3
12
2

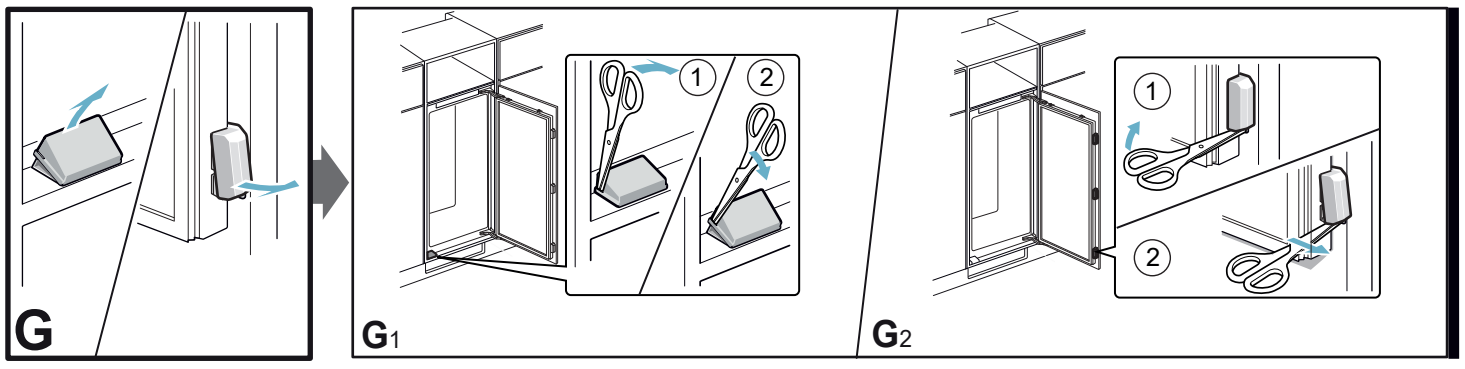
G
G1
1
2
G2
1
2